W-Box

A

- 8 kW
- Öntvény test
- 50 cm széles samott tűztér
- Ablakmosó levegő
- Öntvény rostély
- Tüzelőanyag-váltó
- Füstcső csatlakozás felső: 120/150 mm.
- Mag x szél x mély: 697x757x420 mm
- Folyamatos üzemre alkalmas
- Tüzelőanyag: tüzifa, fabrikett, barnaszén-brikett

Airlogic | FirePlus | TripleAir | Ablakmosó levegő | Duplafalú burkolat

Tűzifa | Tartós üzem | Barnaszén

Tanúsítvány	1.+2.Stufe 1.BImSchV, CE, 15aB-VG, VKF
Névleges teljesitmény (kW)	8
Fűtőképesség (m3)	182
Hátsó és felső füstcsonkkivezetés (mm)	120/150
Égésgáz mennyiség (g/s)	6,9
Füstgáz hőmérséklet (C)	312
Huzatigény Pa	12
Méretek mag x szél x mély (mm)	697x757x420
Tüzelőanyag	Tüzifa, fa- és barnaszénbrikett
Ablaknyilás mérete mag x szél (mm)	340x540
Tűztér mérete szél x mély x mag (mm)	570x300x250
Nettó súly (kg)	124

Wamsler SE
3104 Salgótarján, Hősök útja 49.
www.wamsler.hu

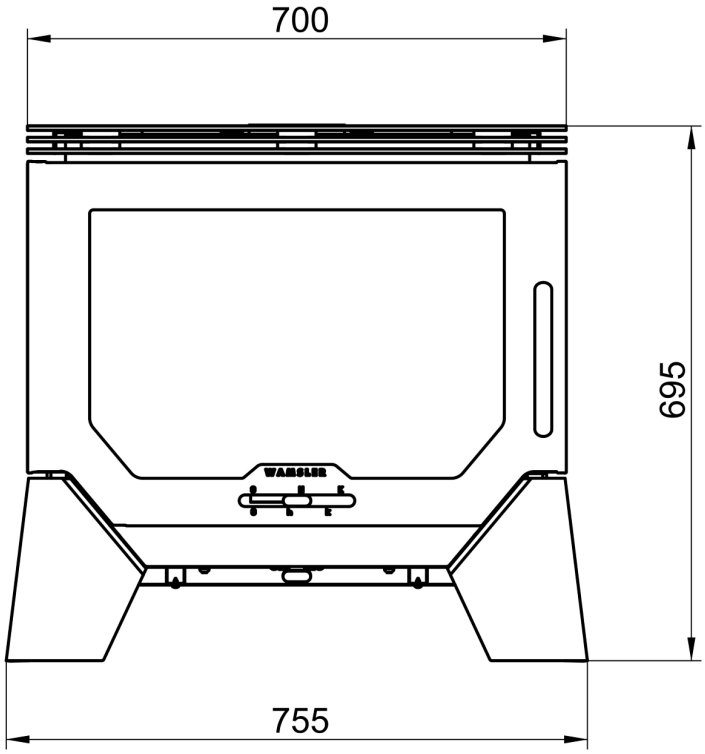

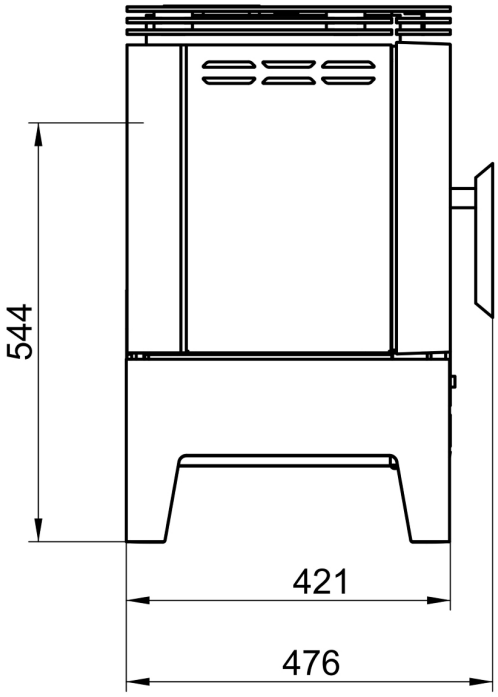

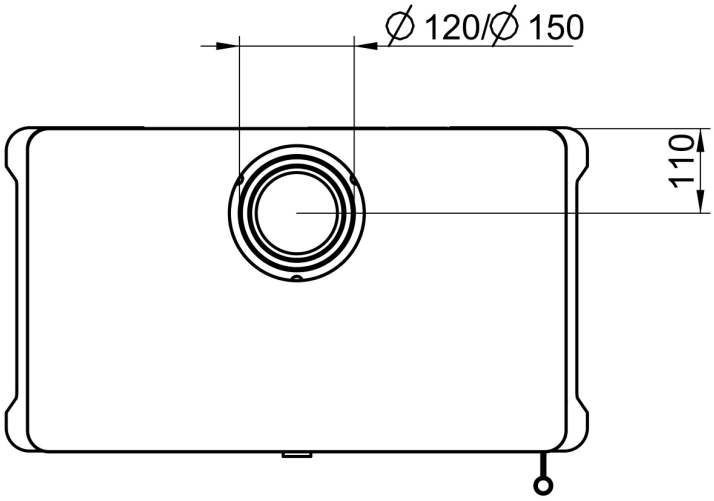

Wamsler SE
3100 Salgótarján, Rákóczi út 53-55
www.wamsler.hu