K118

A

- 6 kW
- fehér, fekete, kék, zöld, maron, kavics, grafik, kasmír, antracit és rozsdamentes
- Zománcozott burkolat
- Csiszolt acél vagy cerán tűzhelylap
- Nagyméretű sütő, hőmérővel
- Téli/nyári rostélybeállítás
- Állítható lábak: +5 cm
- Füstcsőcsatlakozás bal vagy jobb - felül/hátul: 120 mm
- Mag x szél x mély: 850 (+50)x600x600 mm
- Tüzelőanyag: tüzifa, fabrikett, barnaszén-brikett

Duplafalú burkolat **Tűzifa** **Barnaszén** **Tartós égés**

Tanúsítvány	1.+2. Stufe BImSchV, CE, 15aB-VG, VKF
Névleges teljesitmény (kW)	6
Min-max teljesitmény (kW)	3,0-6,1
Égésgáz mennyiség (g/s)	10,8
Füstgáz hőmérséklet (C)	240
Huzatigény Pa	12
Méretek mag x szél x mély (mm)	850 (+50)/600x600
Tüzelőanyag	Tüzifa, fa- és barnaszénbrikett
Nettó súly (kg)	120

Wamsler SE
3104 Salgótarján, Hősök útja 49.
www.wamsler.hu

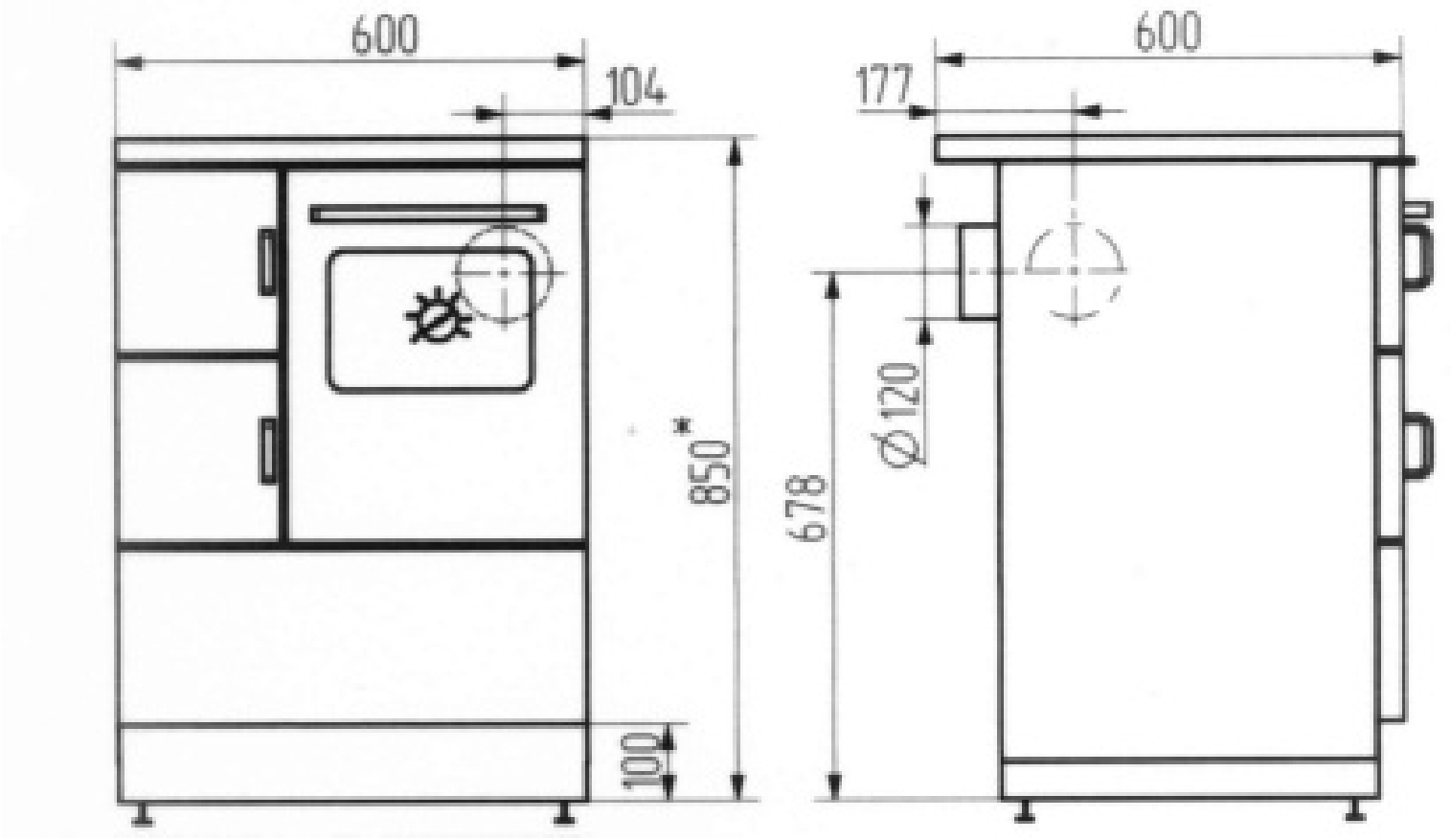

Wamsler SE
3100 Salgótarján, Rákóczi út 53-55
www.wamsler.hu