OU Rofan S

D

- 4,3 kW
- Zománcozott burkolat
- Akár 33 órás üzemidő egy tankkal
- Füstcsőcsatlakozás 120 mm
- Olajtartály: 8,3 liter
- Mag x szél x mély: 723x560x335 mm

Tanúsítvány	CE
Égésgáz mennyiség (g/s)	4,2
Füstgáz hőmérséklet (C)	342
Huzatigény Pa	17
Méretek mag x szél x mély (mm)	723x560x335
Nettó súly (kg)	24

Wamsler SE
3104 Salgótarján, Hősök útja 49.
www.wamsler.hu

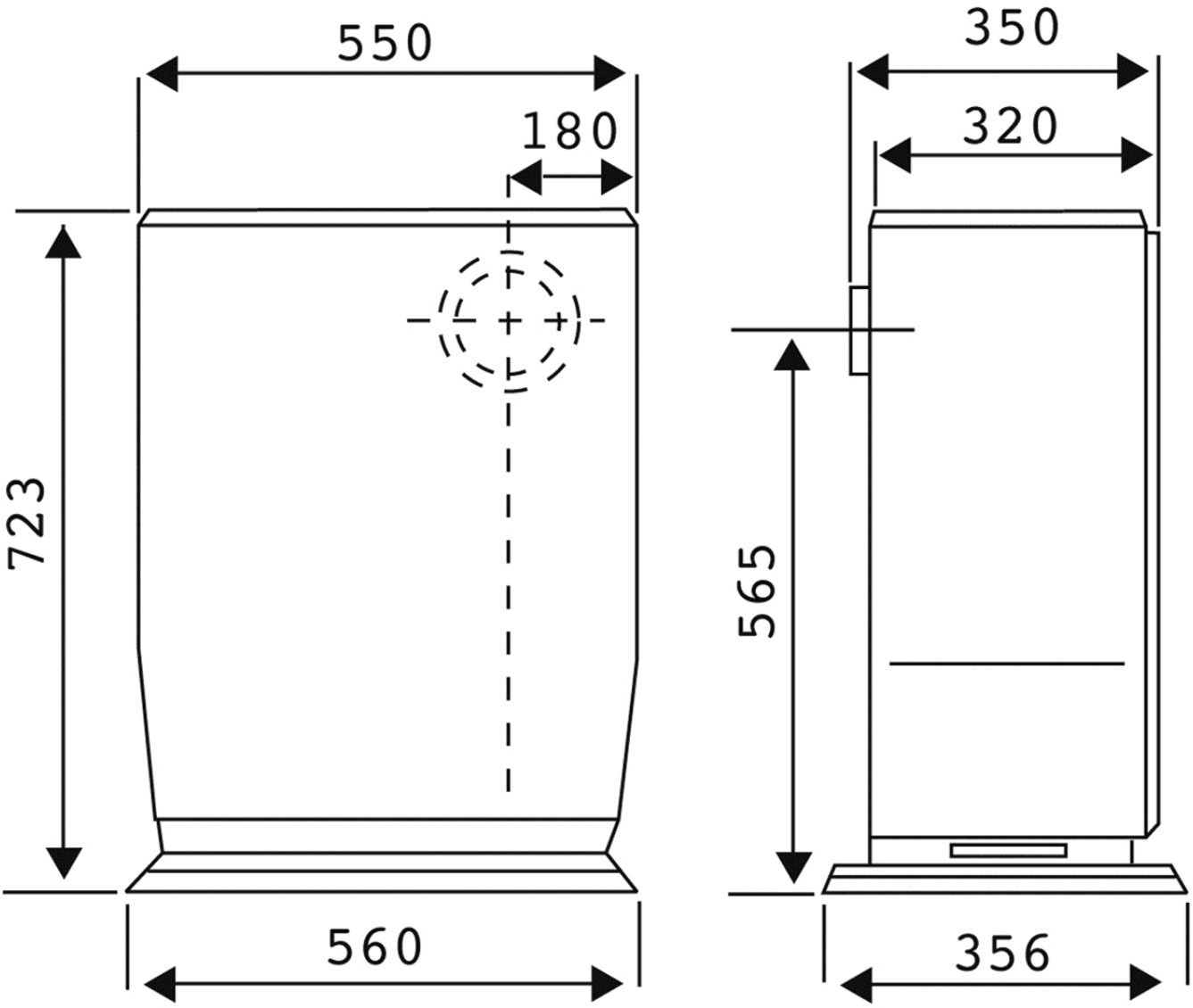

Wamsler SE
3100 Salgótarján, Rákóczi út 53-55
www.wamsler.hu