Kamino 8 Nosztalgia

A+

- 8 kW
- Öntvény ajtók és fedlap
- Zománcozott burkolat
- Öntvény rostély
- Samott-tűztér
- Füstcső csatlakozás hátsó: 120 mm
- Mag x szél x mély: 919x444x367 mm
- Folyamatos üzemre alkalmas
- Tüzelőanyag: tüzifa, fabrikett, barnaszén-brikett

Tűzifa | Tartós üzem | Barnaszén

Tanúsítvány	1.+2.Stufe 1.BImSchV, CE, 15aB-VG, VKF
Névleges teljesitmény (kW)	8
Min-max teljesitmény (kW)	4,0-8,2
Fűtőképesség (m3)	182
Égésgáz mennyiség (g/s)	6,6
Füstgáz hőmérséklet (C)	353
Huzatigény Pa	12
Méretek mag x szél x mély (mm)	919x444x367
Tüzelőanyag	Tüzifa, fa- és barnaszénbrikett
Ablaknyilás mérete mag x szél (mm)	250x320
Tűztér mérete szél x mély x mag (mm)	350x200x550
Nettó súly (kg)	111,5

Wamsler SE
3104 Salgótarján, Hősök útja 49.
www.wamsler.hu

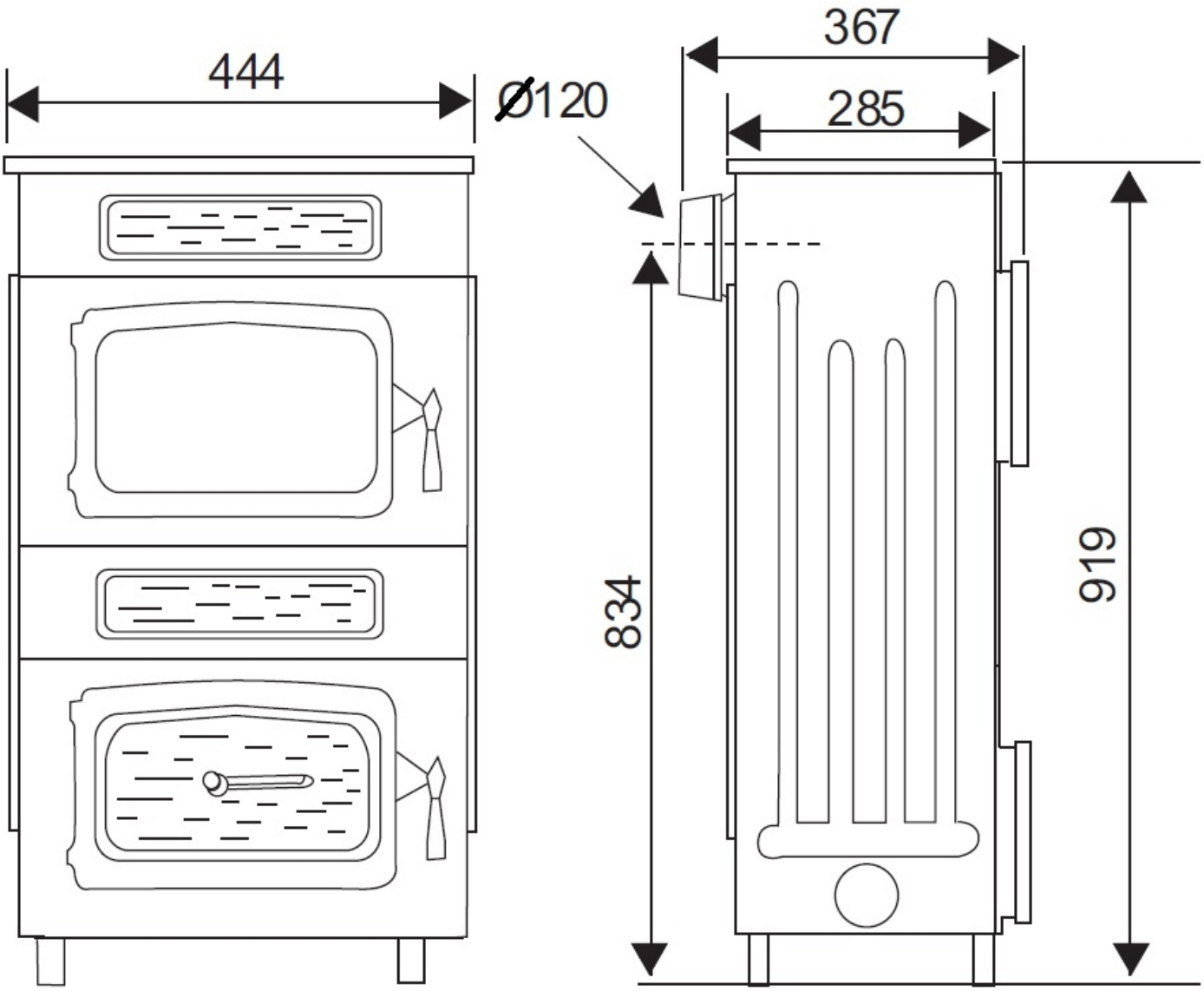

Wamsler SE
3100 Salgótarján, Rákóczi út 53-55
www.wamsler.hu